Garden Life

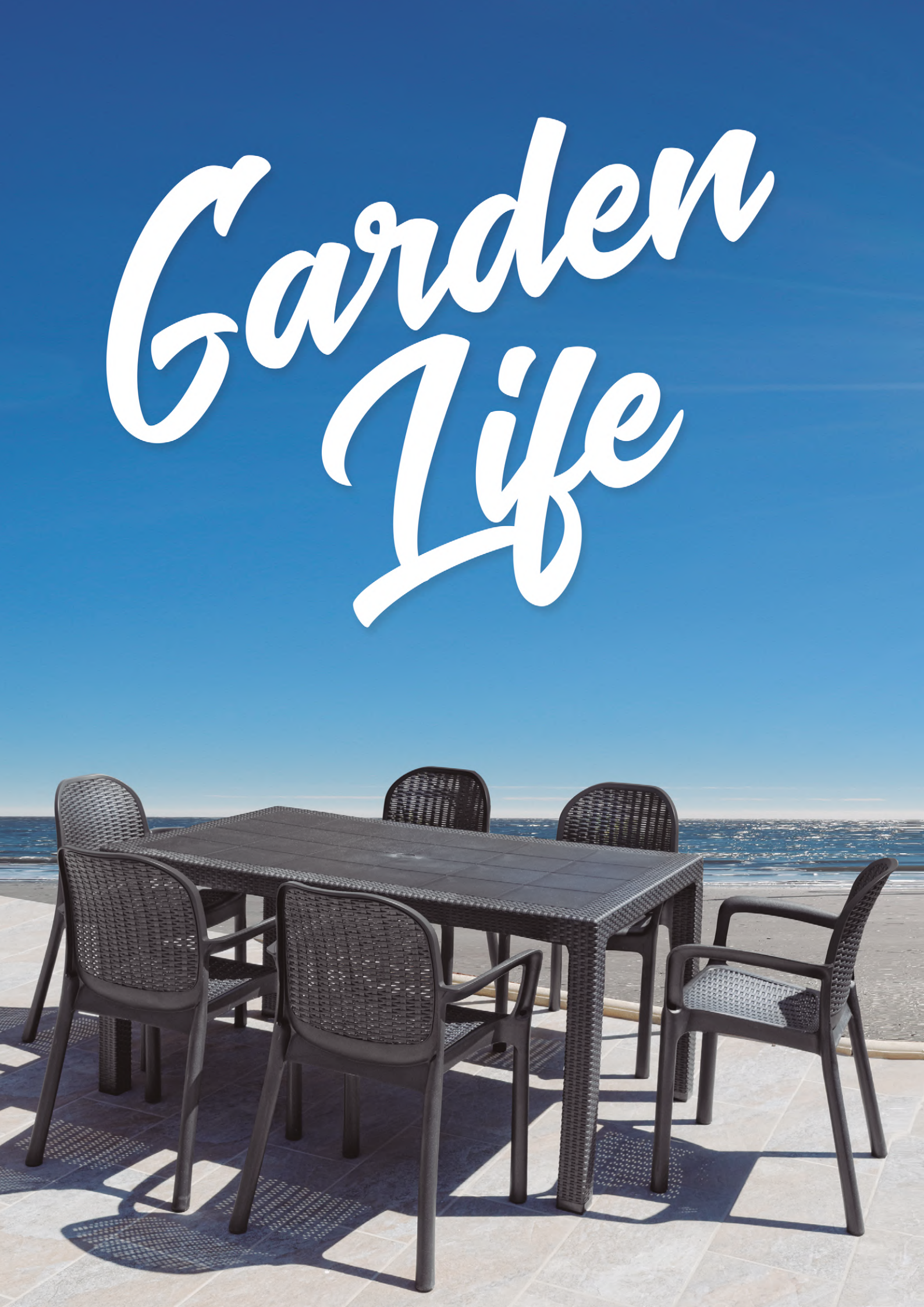

ESP

Garden Life con más de 25 años de experiencia, combina la inyección de plásticos con los nuevos procesos productivos para la optimización de costes, además está a la vanguardia de materiales de nueva generación, materiales ecológicos, biopolímeros, desarrollo de nuevos colores y nuevos diseños.
La política de nuestra empresa está orientada a la satisfacción de las necesidades de nuestros clientes, por lo que la calidad y el servicio son nuestras principales señas de identidad.
Nuestras instalaciones y equipos han sido diseñados de tal manera que posibiliten los más altos niveles de productividad y calidad. Para alcanzar estos niveles de eficiencia, nuestro personal es formado en las más modernas técnicas de producción.
Estamos trabajando bajo las normativas más exigentes tanto de calidad, producción como medioambiente.

Comenzamos una nueva etapa, y os invitamos a participar en ella, GARDEN LIFE

ENG

Garden Life with more than 25 years of experience, combines the plastic injection with new production processes for the optimization of costs, it is also at the vanguard of new generation materials, organic materials, biopolymers, development of new colors and new designs.
The procedure of our company is leaning to the satisfaction of the requests of our clients, so that quality and service are our main personal identity.
Our factory and equipment have been designed in such a way that they could reach to higher levels of productivity and quality. To achieve these levels of competence, our staff is trained in the most modern techniques of production.
We are working under the most demanding standards of quality, like production and environment.

We begin a new period and we invite you to participate in it. GARDEN LIFE

PLASMIR, S.A.
Camino de las Ánimas, 10
09200 MIRANDA DE EBRO / Burgos - ESPAÑA
Teléfono: +34 947 34 73 24
Fax: +34 947 31 47 37
e-mail: comercial@plasmir.com
www.plasmir.com

CERTIFIED IQNet MANAGEMENT SYSTEM

AENOR ER Empresa Registrada UNE- EN ISO 9001 ER- 0864 / 2001

Ref 4020

BL 4020 Blanco EAN: 841368904020 5

VE 4020V Verde EAN: 841368914020 2

WE 4020W Wengue EAN: 841368984020 1

INFORMACION - INFORMATION

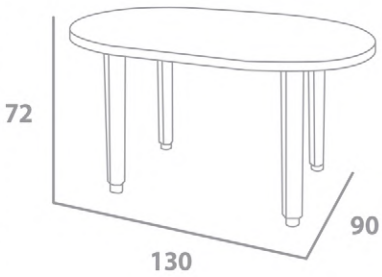

PALET 22uds
149kgs
90 x 130 x 235 Alt cm

Mesa oval 130 x 90cm. Oval table 130 x 90cm.

Ref 4024

BL 4024 Blanco EAN: 841368904024 3

VE 4024V Verde EAN: 841368914024 0

WE 4024W Wengue EAN: 841368984024 9

INFORMACION - INFORMATION

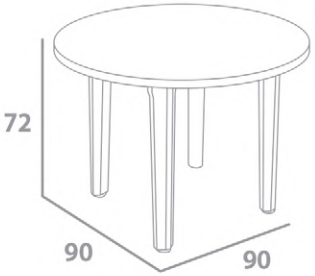

PALET 25uds
133,5kgs
90 x 120 x 252 Alt cm

Mesa redonda ø90cm. Round table ø90cm.

Ref 4025

BL 4025 Blanco EAN: 841368904025 0

VE 4025V Verde EAN: 841368914025 7

WE 4025W Wengue EAN: 841368984025 6

INFORMACION - INFORMATION

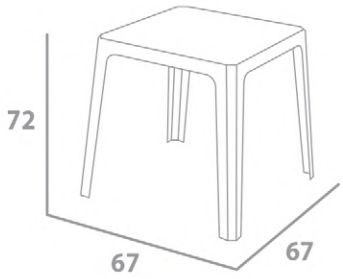

PALET 27uds
134kgs
80x 80 x 230 Alt cm

Mesa cuadrada 70 x 70cm. Stackable table 70 x 70cm.

Ref 4022

BL 4022 Blanco EAN: 841368904022 9

VE 4022V Verde EAN: 841368914022 6

WE 4022W Wengue EAN: 841368984022 5

INFORMACION - INFORMATION

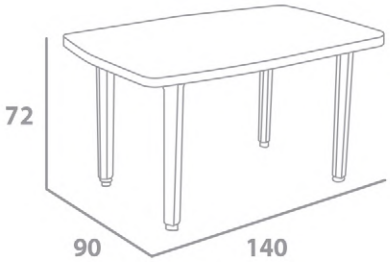

PALET 26uds
203,6kgs
90 x 140 x 223 Alt cm

Mesa rectangular 140 x 90cm. Rectangular table 140 x 90cm.

Ref 4015

BL 4015 Blanco EAN: 841368904015 1

AN 4015ANT Antracita EAN: 841368964015 3

INFORMACION - INFORMATION

3,65 kg

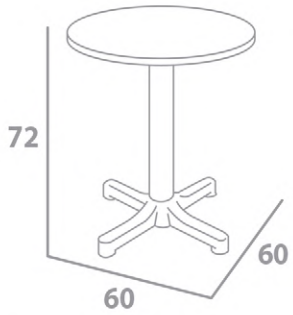

1 uds STANDARD

PALET 30uds
115,5kgs
120 x 80 x 200 Alt cm

Mesa balcón redonda ø60 cm. Round table ø60 cm balcony.

Ref 4016

BL 4016 Blanco EAN: 841368904016 8

VE 4016V Verde EAN: 841368914016 5

INFORMACION - INFORMATION

3,90 kg

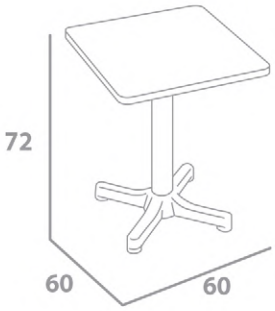

1 uds STANDARD

PALET 30uds
123kgs
120 x 80 x 200 Alt cm

Mesa balcón cuadrada 60 x 60 cm. Square table 60x60 cm.

Ref 4023

BL 4023 Blanco EAN: 841368904023 6

VE 4023V Verde EAN: 841368914023 3

INFORMACION - INFORMATION

4,00 kg

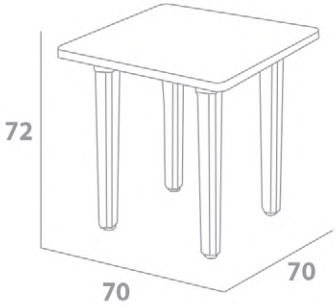

1 uds STANDARD

PALET 30uds
126kgs
120 x 80 x 230 Alt cm

Mesa cuadrada 70 x 70cm. Stackable table 70 x 70cm.

Ref 4080

INFORMACION - INFORMATION

BL 4080 Blanco EAN: 841368904080 9

VE 4080V Verde EAN: 841368914080 6

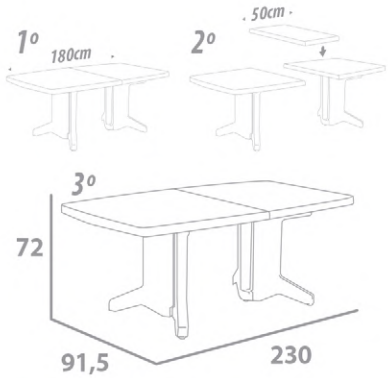

Mesa extensible (180 + 50cm) 230 x 100cm.
Extendible table (180 + 50cm) 230 x 100cm.

PALET 7uds
216kgs
92 x 120 x 236 Alt cm

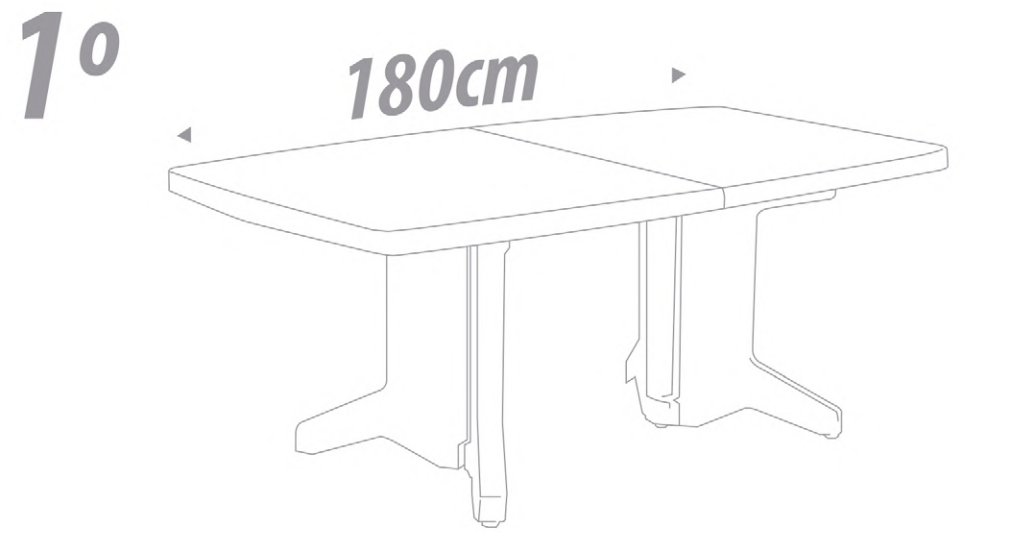

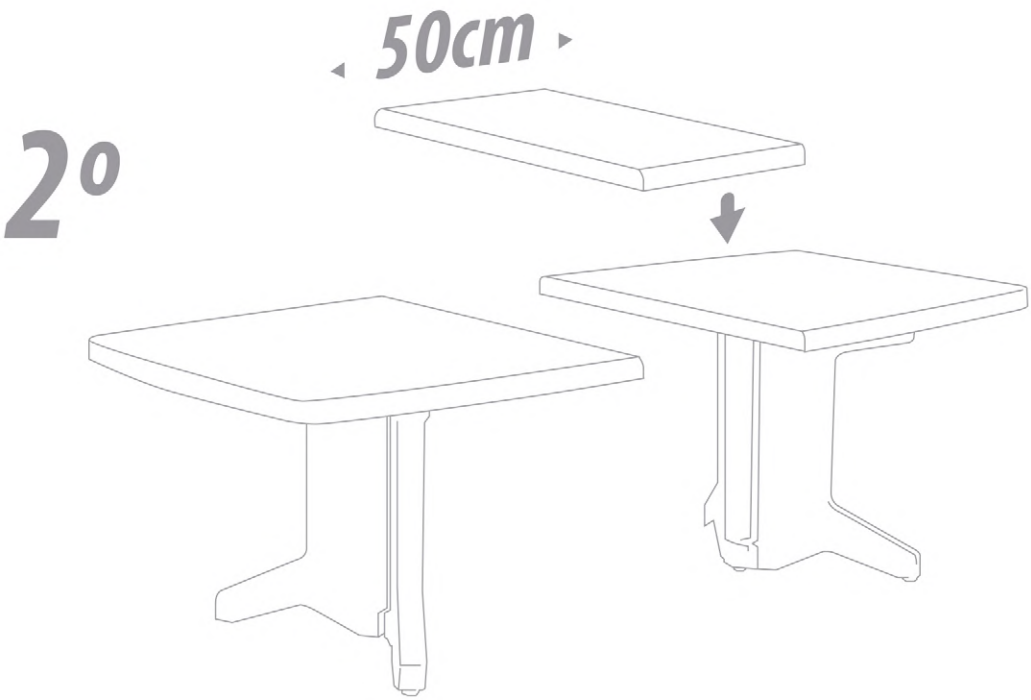

Ref 4050

BL 4050 Blanco EAN: 841368904050 2

VE 4050V Verde EAN: 841368914050 9

INFORMACION - INFORMATION

8,25 kg

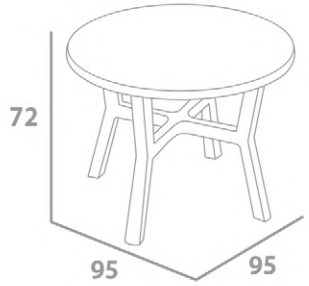

1 uds STANDAR

PALET 18uds
172,5kgs
96 x 96 x 242 Alt cm

Mesa redonda ø95cm. Round table ø95cm.

Ref 4060

BL 4060 Blanco EAN: 841368904060 1

VE 4060V Verde EAN: 841368914060 8

INFORMACION - INFORMATION

10,3 kg

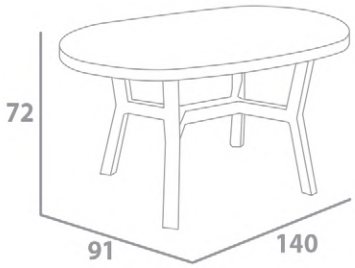

1 uds STANDAR

PALET 17uds
198,1kgs
90 x 140 x 242 Alt cm

Mesa oval 140 x 90cm. Oval table 140 x 90cm.

Ref 4070

BL 4070 Blanco EAN: 841368904070 0

VE 4070V Verde EAN: 841368914070 7

INFORMACION - INFORMATION

11,9 kg

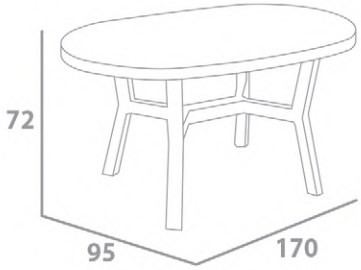

1 uds STANDAR

PALET 16uds
212,4kgs
96 x 170 x 220 Alt cm

Mesa oval 170 x 95cm. Oval table 170 x 95cm.

Ref 8070

Silla bistro. Bistro chair.

BL 8070 Blanco EAN: 841368908070 6

VE 8070V Verde EAN: 841368918070 3

AN 8070Ant Antracita EAN: 841368948070 4

INFORMACION - INFORMATION

2,75 kg

x4

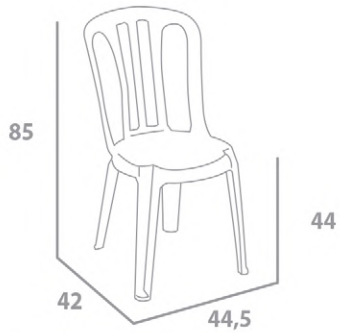

25 uds STANDAR

PALET 100uds
281kgs
115 x 105 x 236 Alt cm

Ref 8075

Silla bistro. Bistro chair.

BL 8075 Blanco EAN: 841368908075 1

VE 8075V Verde EAN: 841368918075 8

INFORMACION - INFORMATION

2,38 kg

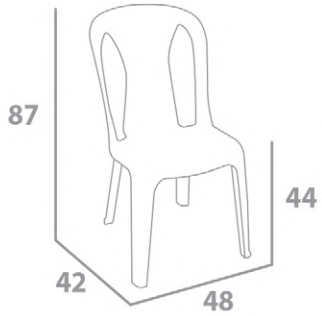

30 uds STANDAR

PALET 120uds
291,6kgs
115 x 105 x 240 Alt cm

Ref 8209

Sillón trono. Armchair throne.

BL 8209 Blanco EAN: 841368908209 0

VL 8209VL Verde Limón EAN: 841368918209 7

AZ 8209AZ Azul EAN: 841368948209 8

FU 82095F Fucsia EAN: 841368958209 5

NR 8209NR Naranja EAN: 841368968209 2

INFORMACION - INFORMATION

2,85 kg

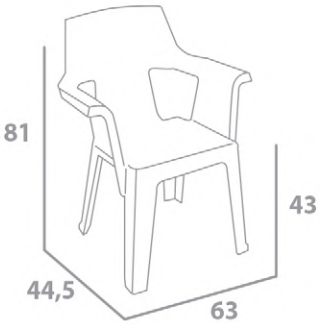

28 uds STANDAR

PALET 112uds
325,2kgs
120 x 105 x 236 Alt cm

Ref 8103

BL 8103 Blanco EAN: 841368908103 1

VE 8103V Verde EAN: 841368918103 8

WE 8103W Wengue EAN: 841368988103 7

INFORMACION - INFORMATION

2,30 kg x4

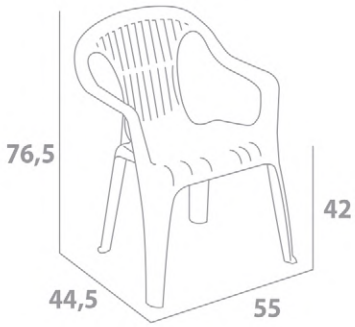

40 uds STANDAR

PALET 160uds
374kgs
115 x 105 x 242 Alt cm

Monobloc respaldo bajo. Monobloc low back.

Ref 8102

BL 8102 Blanco EAN: 841368908102 4

VE 8102V Verde EAN: 841368918102 1

WE 8102W Wengue EAN: 841368988102 0

INFORMACION - INFORMATION

2,50 kg

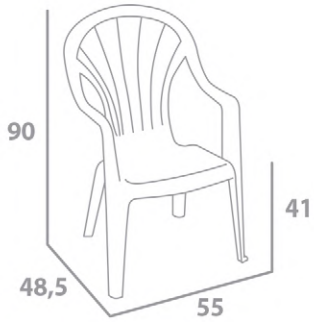

30 uds STANDAR

PALET 120uds
306kgs
120 x 105 x 242 Alt cm

Monobloc respaldo alto. Monobloc high back.

Ref 8106

BL 8106 Blanco EAN: 841368908106 2

VE 8106V Verde EAN: 841368918106 9

INFORMACION - INFORMATION

2,40 kg

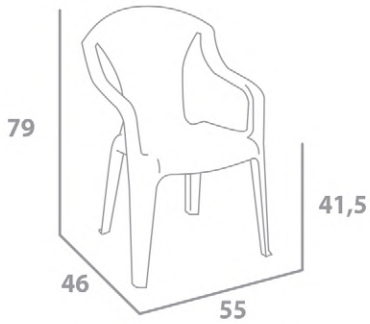

36 uds STANDAR

PALET 144uds
351,6kgs
115 x 105 x 242 Alt cm

Monobloc respaldo bajo. Monobloc low back.

Ref 8301

BL 8301 Blanco EAN: 841368908301 1

VE 8301V Verde EAN: 841368918301 8

INFORMACION - INFORMATION

2,85 kg

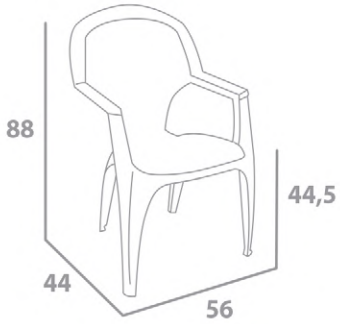

34 uds STANDAR

PALET 136uds
393,6kgs
120 x 105 x 242 Alt cm

Monobloc respaldo alto. Monobloc high back.

Ref 8305

BL 8305 Blanco EAN: 841368908305 9

VE 8305V Verde EAN: 841368918305 6

WE 8305W Wengue EAN: 841368988305 5

INFORMACION - INFORMATION

3,20 kg

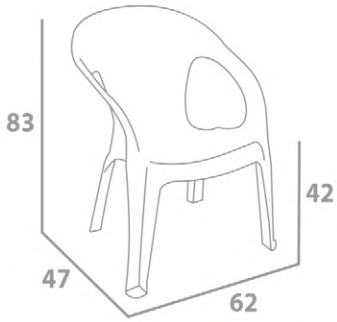

25 uds STANDAR

PALET 100uds
326kgs
120 x 120 x 242 Alt cm

Sillón confort. Armchair comfort.

Ref 8092

INFORMACION - INFORMATION

BL 8092 Blanco EAN: 841368908092 8

VE 8092V Verde EAN: 841368918092 5

WE 8092W Wengue EAN: 841368988092 4

5,30 kg

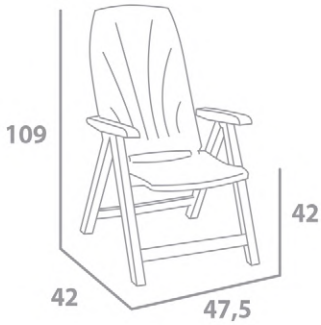

1 uds STANDAR

PALET 42uds
228,6kgs
120 x 97 x 232 Alt cm

Tumbona posiciones. Position chair.

Ref 8092CC

INFORMACION - INFORMATION

BL 8092CC Blanco EAN: 841368968092 0

VE 8092VCC Verde EAN: 841368958092 3

WE 8092WCC Wengue EAN: 841368978092 7

5,90 kg

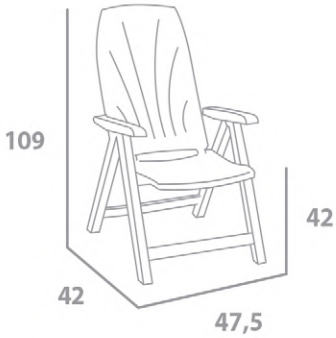

1 uds STANDAR

PALET 38uds
230,2kgs
120 x 97 x 232 Alt cm

Tumbona posiciones con cojín. Position chair with cushion.

Ref 6043

BL 6043 Blanco EAN: 841368906043 2

VE 6043V Verde EAN: 841368916043 9

WE 6043W Wengue EAN: 841368986043 8

INFORMACION - INFORMATION

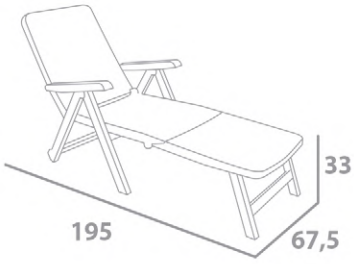

Cama posiciones plegable con ruedas.
Position folding sunbed with wheels.

Ref 6043CC

BL 6043CC Blanco EAN: 841368966043 4

VE 6043VCC Verde EAN: 841368956043 7

WE 6043WCC Wengue EAN: 841368976043 1

INFORMACION - INFORMATION

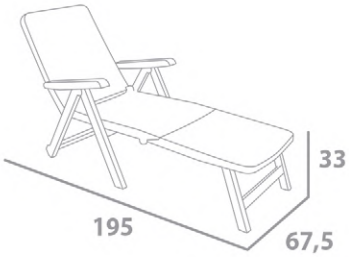

Cama posiciones plegable con ruedas más cojín.
Position folding sunbed with wheels & cushion.

Ref 6045

BL 6045 Blanco EAN: 841368906045 6

INFORMACION - INFORMATION

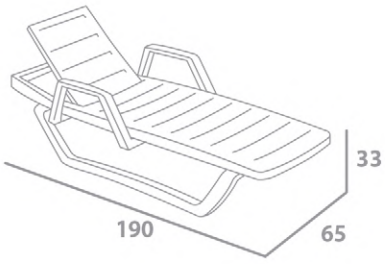

Cama con brazos. Stackable sunbed with arms.

PALET 15uds
222kgs
190 x 80 x 235 Alt cm

Ref 6046

BL 6046 Blanco EAN: 841368906046 3

INFORMACION - INFORMATION

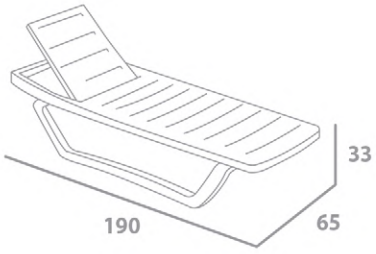

Cama apilable sin brazos. Stackable sunbed without arms.

PALET 15uds
201kgs
190 x 80 x 235 Alt cm

Ref 4009

BL 4009 Blanco EAN: 841368904009 0

VE 4009V Verde EAN: 841368914009 7

WE 4009W Wengue EAN: 841368984009 6

INFORMACION - INFORMATION

1,15 kg

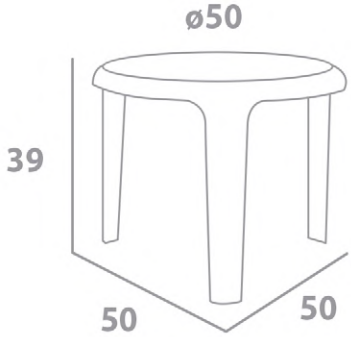

6 uds STANDAR

PALET 96uds
116,4kgs
120 x 80 x 208 Alt cm

Mesa auxiliar ø 50cm. Ocassional table ø 50cm.

Ref 9200

BL 9200-01 Blanca EAN: 841368909200 6

AZ 9200-04 Azul EAN: 841368949200 4

FU 9200-06 Fucsia EAN: 841368969200 8

VP 9200-05 Verde Pistacho EAN: 841368959200 1

INFORMACION - INFORMATION

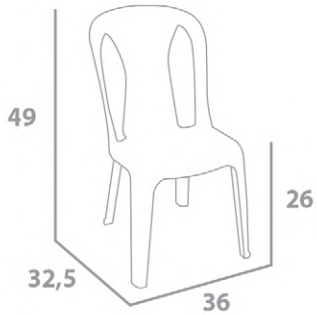

PALET 540uds
330kgs
115 x 105 x 232 Alt cm

Sillón infantil. Children chair.

Ref 9300

BL 9300 Blanco EAN: 841368909300 3

INFORMACION - INFORMATION

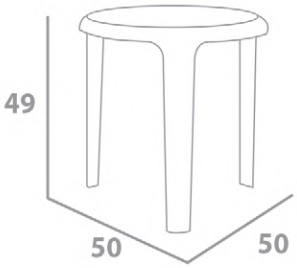

PALET 120uds
162kgs
115 x 105 x 242 Alt cm

Mesa infantil baja ø 50cm. Children low table ø 50cm.

Kid Kit

x4

Ref 9220

Apilable - Stackable

VP 9220VP Verde Pistacho EAN: 841368959220 9

FU 9220F Fucsia EAN: 841368939220 5

INFORMACION - INFORMATION

0,90 kg

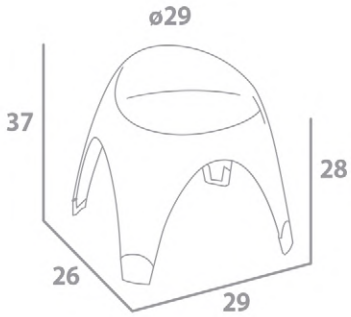

8 uds STANDAR

PALET 192uds
178,8kgs
120 x 80 x 225 Alt cm

Sillón infantil. Children chair.

Ref 9330

Apilable - Stackable

VP 9330VP Verde Pistacho EAN: 841368959330 5

LI 9330L Lila EAN: 841368939330 1

INFORMACION - INFORMATION

2,23 kg

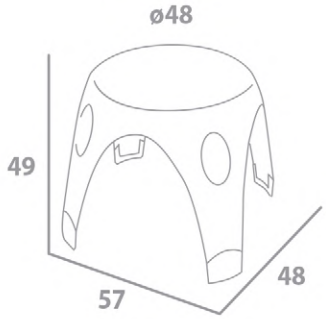

5 uds STANDAR

PALET 60uds
139,8kgs
120 x 80 x 222 Alt cm

Mesa infantil. Children table.

Ref 4090

TA 4090-02 Taupe EAN: 841368924090 2

AN 4090-06 Antracita EAN: 841368964090 0

MA 4090-09 Marfil EAN: 841368994090 1

WE 4090-08 Wengue EAN: 841368984090 4

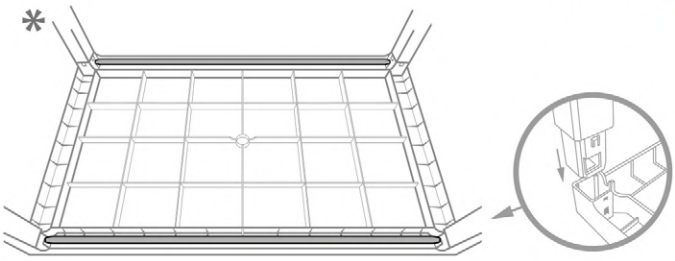

Mesa elegante Ratán 150 x 90 x 72 cm.
Elegant Rattan table 150 x 90 x 72 cm.

INFORMACION - INFORMATION

10,4 kg

Tecnopolímero + Fibra de Vidrio.
Technopolymer + Fiberglass.

*Reforzado con barras metalicas.
Reinforced with metal bars.

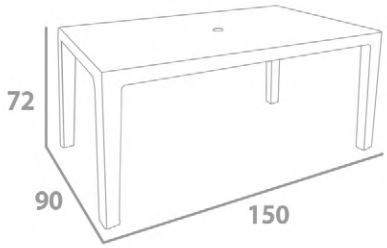

1 uds STANDARD

PALET 20uds
246kgs
90 x 150 x 240 Alt cm

Ref 4098

BL 4098-01 Blanca EAN: 8413689040984

AN 4098-06 Antracita EAN: 8413689640986

WE 4098-08 Wengue EAN: 8413689840980

TA 4098-02 Taupe EAN: 8413689240988

INFORMACION - INFORMATION

6,50 kg

Tecnopolímero + Fibra de Vidrio
Technopolymer + Fiberglass

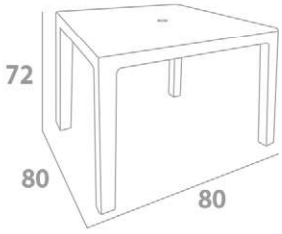

1 uds STANDAR

PALET 20uds
202kgs
80 x 120 x 240 Alt cm

Mesa elegante Ratán 80 x 80 x 72 cm. Elegant Rattan table 80 x 80 x 72 cm.

Ref 8298

BL 8298-01 Blanca EAN: 841368918298 1

AN 8298-06 Antracita EAN: 841368968298 6

WE 8298-08 Wengue EAN: 841368988298 0

TA 8298-02 Taupe EAN: 841368928298 8

INFORMACION - INFORMATION

3,29 kg

Tecnopolímero + Fibra de Vidrio
Technopolymer + Fiberglass

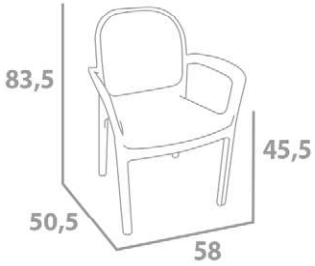

15 uds STANDAR

PALET 30uds
104,7kgs
80 x 120 x 214 Alt cm

Sillón Miranda Ratan. Miranda Rattan chair.

BARES & TERRAZAS

HOSTEL LIFE

BARES & TERRAZAS
HOSTEL LIFE

ESP

Nuestra nueva Marca HOSTEL LIFE, se une a la línea de productos desarrollados por PLASMIR S.A. incorporando en ella nuevas tecnologías y nuevos materiales que nos ayudan a marcar la diferencia tanto en calidad como en precio en nuestros productos.
Fruto de ello podemos poner a disposición de nuestros clientes una variada gama de productos, principalmente para uso de exterior, en BARES, RESTAURANTES, HOTELES, CAFETERÍAS, ETC...
HOSTEL LIFE ofrece conjuntos de terrazas de gran confort, diseño novedoso, alta calidad, a un precio muy competitivo.
TODOS LOS PRODUCTOS DE HOSTEL LIFE SON FABRICADOS EN ESPAÑA POR PLASMIR Y LOS MATERIALES EMPLEADOS SUMINISTRADOS POR PROVEEDORES DE LA CEE.
Comenzamos una nueva etapa y os invitamos a participar de ella. HOSTE LIFE

ENG

Our new HOSTEL LIFE Brand, joins to the product line developed by PLASMIR S.A. Using new technologies and new raw-materials that help to make the difference in quality and price.
As a result, we can make a great variety of products available to our customers, mainly for outdoor use, like BARS, RESTAURANTS, HOTELS, CAFETERIAS, AND SO ON….
HOSTEL LIFE offers sets of large comfort terraces, new design, high quality, with a very competitive price.
ALL HOSTEL LIFE PRODUCTS ARE MANUFACTURED IN SPAIN BY PLASMIR AND THE RAW-MATERIALS EMPLOYED ARE SUPLIED BY COMPANIES FROM EEC.
We start a new age and we invite you to know HOSTE LIFE.

GARDEN-LIFE

PLASMIR, S.A.
Camino de las Ánimas, 10
09200 MIRANDA DE EBRO / Burgos - ESPAÑA
Teléfono: +34 947 34 73 24
Fax: +34 947 31 47 37
e-mail: comercial@plasmir.com
www.plasmir.com

CERTIFIED IQNet MANAGEMENT SYSTEM

AENOR ER Empresa Registrada UNE- EN ISO 9001 ER- 0864 / 2001

ICE CREAM
ICE CREAM

IFC

Ref 4098

BL 4098-01 Blanca EAN: 841368904098 4

AN 4098-06 Antracita EAN: 841368964098 6

WE 4098-08 Wengue EAN: 841368984098 0

TA 4098-02 Taupe EAN: 841368924098 8

INFORMACION - INFORMATION

6,50 kg

Tecnopolímero + Fibra de Vidrio
Technopolymer + Fiberglass

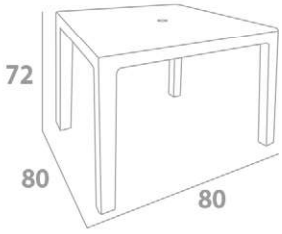

1 uds STANDAR

PALET 28uds
202kgs
80 x 120 x 240 Alt cm

Mesa elegante Ratán 80 x 80 x 72 cm. Elegant Rattan table 80 x 80 x 72 cm.

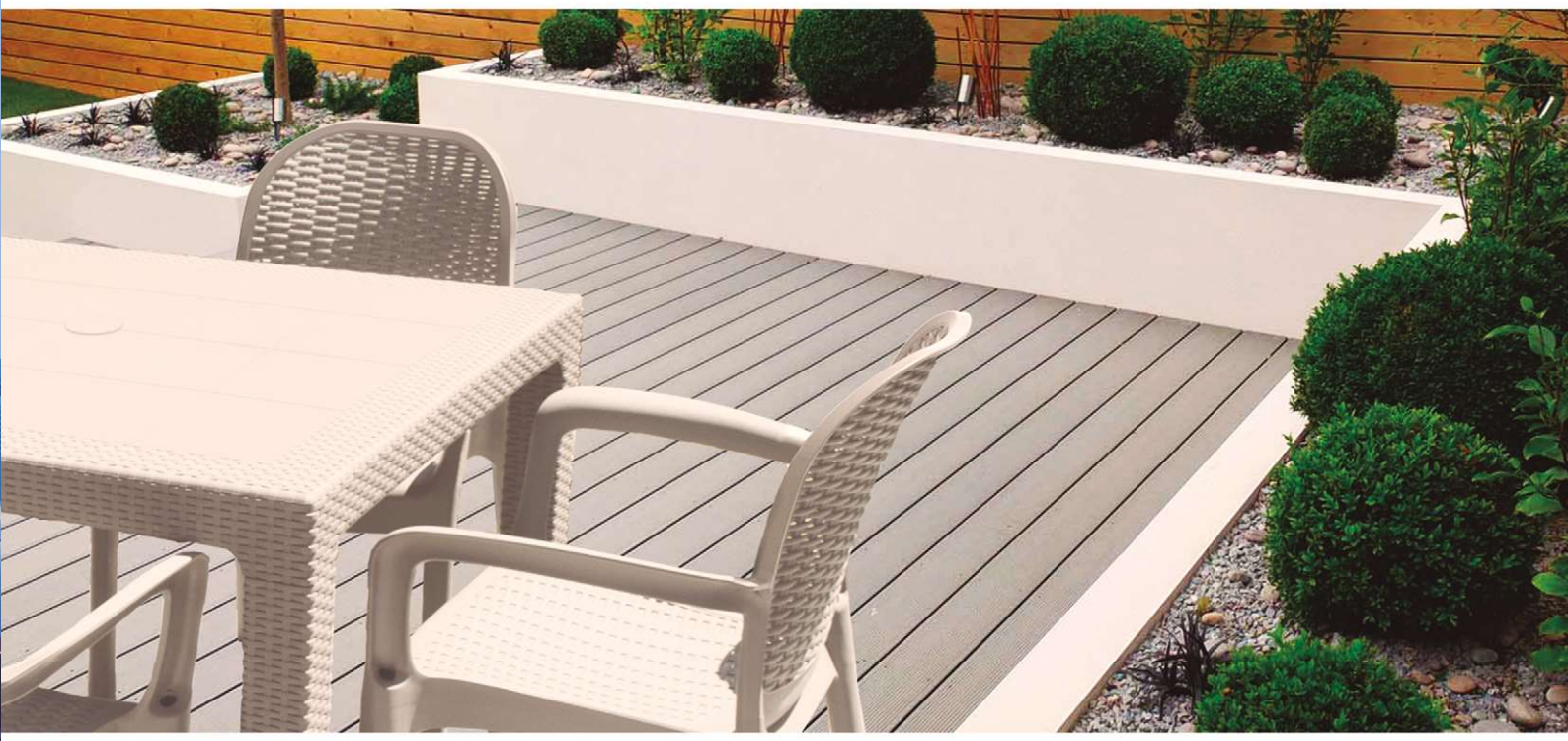

Ref 8298

BL 8298-01 Blanca EAN: 841368918298 1

AN 8298-06 Antracita EAN: 841368968298 6

WE 8298-08 Wengue EAN: 841368988298 0

TA 8298-02 Taupe EAN: 841368928298 8

INFORMACION - INFORMATION

3,29 kg

Tecnopolímero + Fibra de Vidrio
Technopolymer + Fiberglass

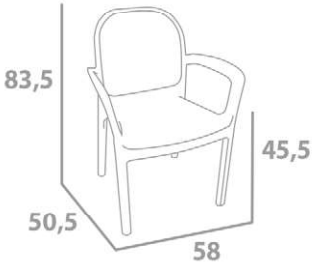

15 uds STANDAR

PALET 30uds
104,7kgs
80 x 120 x 214 Alt cm

Sillón Miranda Ratan. Miranda Rattan chair.

Ref 4270

BL 4270 Blanco EAN: 841368904270 4

AN 4270N Antracita EAN: 841368964270 6

INFORMACION - INFORMATION

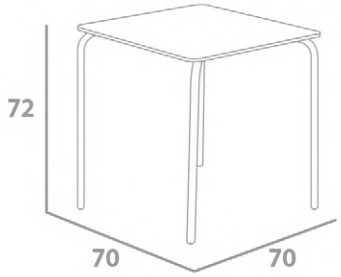

Mesa de tablero Compac Plus apilable 70x70 con acero.
70x70 Compac Plus stackable table with steel.

PALET 26uds
6.090kgs
120 x 92 x 230 Alt cm

Ref 4280

BL 4280 Blanco EAN: 841368904280 3

AN 4280N Antracita EAN: 841368964280 5

INFORMACION - INFORMATION

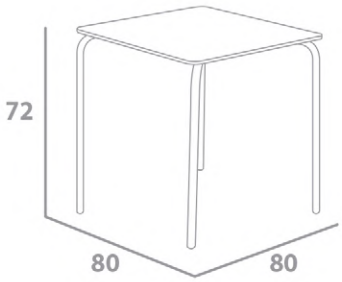

Mesa de tablero Compac Plus apilable 80x80 con acero.
80x80 Compac Plus stackable table with steel.

PALET 26uds
6.428kgs
120 x 105 x 230 Alt cm

Ref R64

BL R64B Blanco EAN: 841368870018 6

AN R64N Antracita EAN: 841368801056 8

INFORMACION - INFORMATION

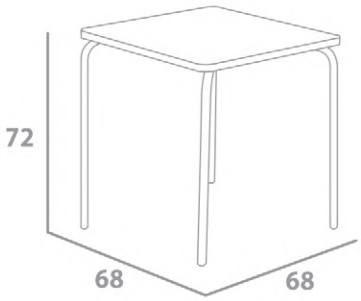

Mesa apilable con tablero de resina de 16mm.
Stackable table with 16mm resin board.

PALET 25uds
6.256kgs
120 x 92 x 230 Alt cm

Ref 4026

BL 4026-01 Blanco EAN: 841368904026 7

VL 4026-05 Verde Limón EAN: 841368954026 2

AZ 4026-04 Azul EAN: 841368944026 5

RO 4026-08 Rojo EAN: 841368984026 3

NA 4026-07 Naranja EAN: 841368974026 6

NE 4026-06 Negro EAN: 841368964026 9

INFORMACION - INFORMATION

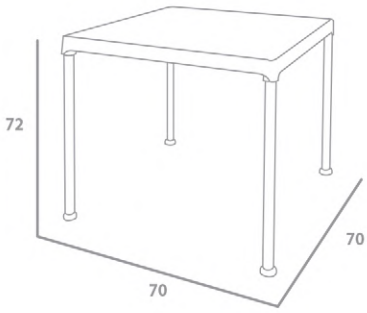

PALET 45uds
218kgs
120 x 80 x 225 Alt cm

Mesa 70 x 70 cm. Tablero de resina y patas aluminio.
Table 70 x 70 cm. Resin board & aluminum legs.

Ref 4027

TA 4027-02 Taupe EAN: 841368924027 8

NE 4027-06 Negro EAN: 841368964027 6

WE 4027-08 Wengue EAN: 841368984027 0

INFORMACION - INFORMATION

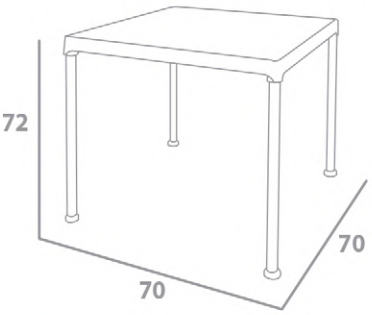

PALET 45uds
218kgs
120 x 80 x 225 Alt cm

Mesa 70 x 70 cm con trenzado. Tablero de resina y patas aluminio.
Table 70 x 70 cm with braid.Resin board & aluminum legs

Ref 4220N

AN 4220N Antracita EAN: 841368964220 1

Plegada - Folded

Apiladas - Stacked

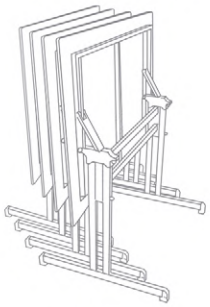

NEW LINE

INFORMACION - INFORMATION

14,3 kg

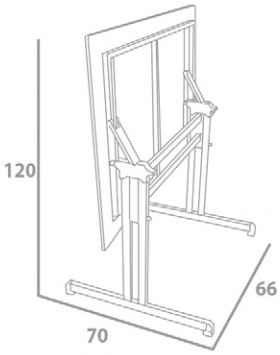

1 uds STANDAR

PALET 20uds
292kgs
80 x 120 x 195 Alt cm

Mesa compac 80x80 abatible. Folding compac table 80x80.

Ref 4230N

AN 4230N Antracita EAN: 841368964230 0

Apiladas - Stacked

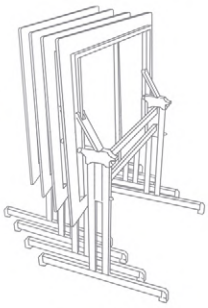

NEW LINE

INFORMACION - INFORMATION

19,1 kg

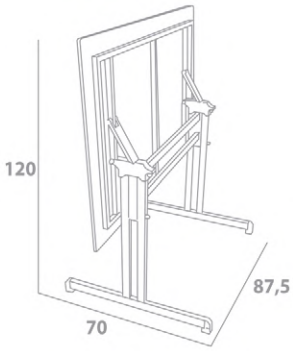

1 uds STANDAR

PALET 20uds
388kgs
80 x 120 x 195 Alt cm

Mesa compac 120x80 abatible. Folding compac table 120x80.

Ref 8332

AL 8332 Aluminio EAN: 841368918332 2

NEW

INFORMACION - INFORMATION

3,80 kg

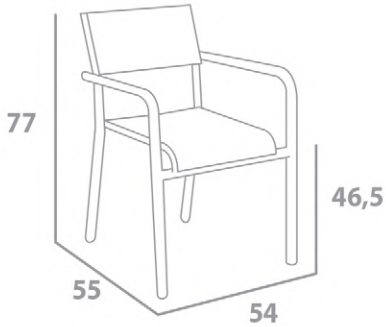

4 uds STANDAR

PALET 24uds
99´6 kgs
80 x 120 x 195 Alt cm

Sillón aluminio mate. Matt aluminum armchair.

THE LITTLE CAFE
ICE CREAM
ICE CREAM

Ref R27

BL **R27B Blanco** EAN: 841368877010 3

AN **R27GG Antracita** EAN: 841368800812 1

Ensamblado R27

INFORMACION - INFORMATION

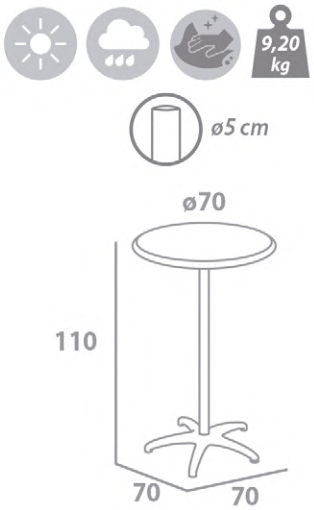

1 uds STANDARD

PALET 30uds
300kgs
120 x 80 x 222 Alt cm

Mesa de terraza alta de 5 apoyos. Terrace high table of 5 supports.

Ref R25

BL **R25B Blanco** EAN: 841368800186 3

AN **R25GG Antracita** EAN: 841368800187 0

Ensamblado R25

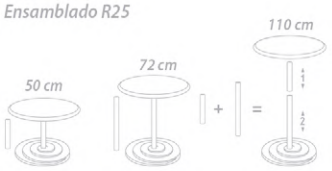

INFORMACION - INFORMATION

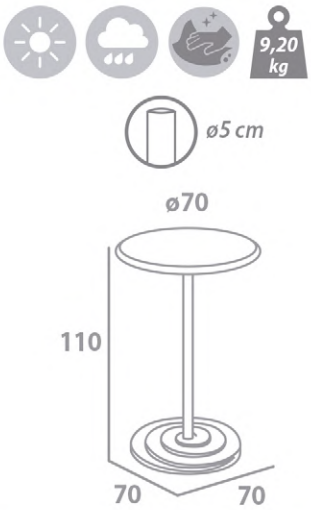

1 uds STANDARD

PALET 30uds
300kgs
120 x 80 x 222 Alt cm

Mesa de terraza alta con apoyo circular.
Terrace high table with circular support.

Ref 408

BL 408B Blanco EAN: 841368801421 4

AN 408GG Antracita EAN: 841368800494 9

Abatible - Folding

INFORMACION - INFORMATION

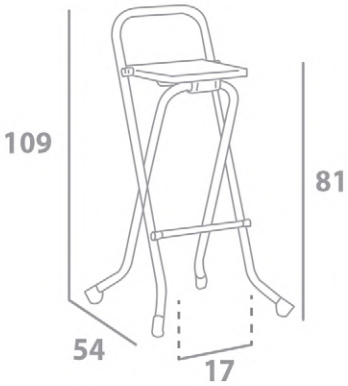

PALET 26uds
134,7kgs
120 x 80 x 200 Alt cm

Taburete terraza plegable cuadrado. Square folding terrace stool.

Ref R24

BL R24B Blanco EAN: 841368801350 7

AN R24GG Antracita EAN: 841368800495 6

Abatible - Folding

INFORMACION - INFORMATION

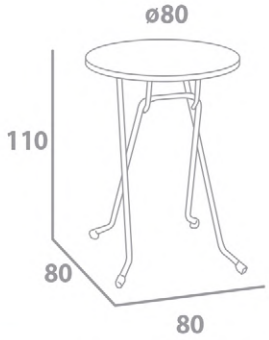

PALET 25uds
343,5kgs
120 x 80 x 222 Alt cm

Mesa terraza 80 Ø abatible,110cm alto. Folding table 80 Ø,110cm high.

Ref 8308

NE 8308-06 Negro EAN: 841368968308 2

WE 8308-08 Wengue EAN: 841368988308 6

INFORMACION - INFORMATION

Tecnopolímero + Fibra de Vidrio
Technopolymer + Fiberglass

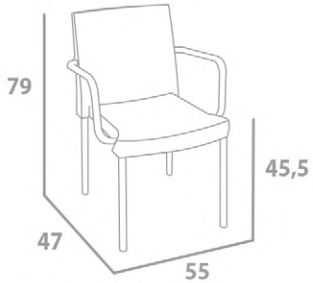

PALET 30uds
123kgs
120 x 80 x 214 Alt cm

Sillón trenzado, tablero de resina, apoyabrazos y patas de aluminio.
Braided chair, armrests and aluminium legs.

Ref 8310

BL 8310 Blanco EAN: 841368908310 3

NE 8310N Negro EAN: 841368968310 5

INFORMACION - INFORMATION

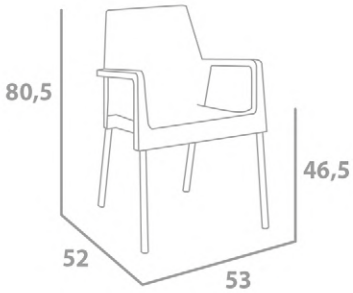

PALET 30uds
111kgs
120 x 80 x 204 Alt cm

Sillón Abierto y apilable. Asiento de resina, y patas aluminio.
Open and stackable chair. Resin seat & aluminum legs.

Ref 8325

TA 8325AL-R2 Taupe EAN: 841368928325 1

NE 8325AL-R6 Negro EAN: 841368968325 9

WE 8325AL-R8 Wengue EAN: 841368988325 3

INFORMACION - INFORMATION

Tecnopolímero + Fibra de Vidrio
Technopolymer + Fiberglass

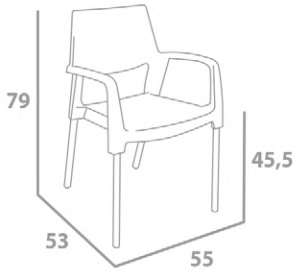

PALET 30uds
88,8kgs
120 x 80 x 191 Alt cm

Sillón respaldo ratán abierto apilable. Asiento de resina, y patas aluminio.
Backup stackable chair rattan open.Resin seat & aluminum legs.

SANTA MARIA
COFFEE SHOP
INFO CENTER
RESTAURANTE
3D CINEMA

MENU
CORN DOG 4.50
HOT DOG 4.00
JUMBO HOT DOG 4.50
CHILI DOG 4.50
JUMBO CHILI DOG 5.00
POLISH HOT DOG 5.25
CLAM CHOWDER in a sourdough bowl
BOWL OF CHOWDER
CHILI in a sourdough bowl 6.00
BOWL OF CHILI
CHEESE
SODAS
BOTTLED WATER
BEVERAGE
CHIPS
CASH ONLY
333-3333

Ref 8306AL

BL	8306AL-01 Blanco	EAN: 841368918306 3
VL	8306AL-05 Verde Limón	EAN: 841368988306 2
AZ	8306AL-04 Azul	EAN: 841368978306 5
RO	8306AL-08 Rojo	EAN: 841368938306 7
NA	8306AL-07 Naranja	EAN: 841368948306 4
NE	8306AL-06 Negro	EAN: 841368998306 9

Sillón apilable. Asiento de resina y patas de aluminio.
Stackable armchair.Resin seat & aluminum legs.

INFORMACION - INFORMATION

4,00 kg x4

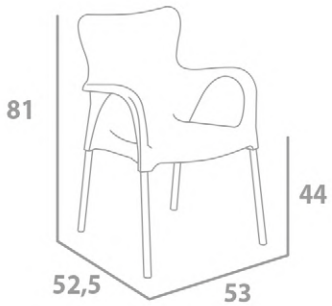

15 uds STANDAR

PALET 40uds
126kgs
120 x 80 x 204 Alt cm

Ref 8315AL

BL	8315AL-01 Blanco	EAN: 841368918315 5
VL	8315AL-05 Verde Limón	EAN: 841368958315 3
AZ	8315AL-04 Azul	EAN: 841368948315 6
RO	8315AL-08 Rojo	EAN: 841368988315 4
NA	8315AL-07 Naranja	EAN: 841368978315 7
NE	8315AL-06 Negro	EAN: 841368968315 0

Sillón respaldo liso abierto apilable, de resina y patas aluminio. Stackable chair open and plain back with resin seat & aluminum legs.

INFORMACION - INFORMATION

2,76 kg x4

Tecnopolímero + Fibra de Vidrio
Technopolymer + Fiberglass

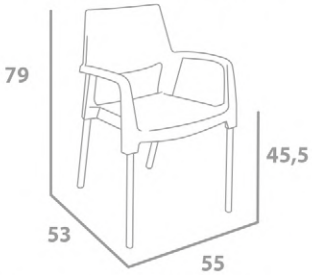

15 uds STANDAR

PALET 30uds
88,8kgs
120 x 80 x 191 Alt cm

Ref 8070

BL 8070 Blanco EAN: 841368908070 6

VE 8070V Verde EAN: 841368918070 3

AN 8070Ant Antracita EAN: 841368948070 4

INFORMACION - INFORMATION

2,75 kg

x4

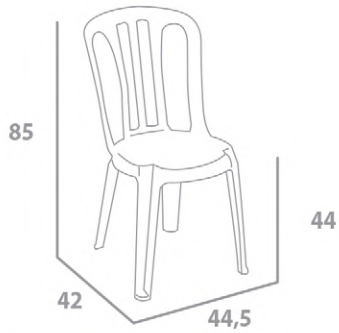

25 uds STANDAR

PALET 100uds
281kgs
115 x 105 x 236 Alt cm

Silla bistro. Bistro chair.

Ref 8075

BL 8075 Blanco EAN: 841368908075 1

VE 8075V Verde EAN: 841368918075 8

INFORMACION - INFORMATION

2,38 kg

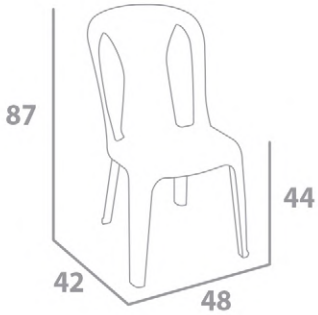

30 uds STANDAR

PALET 120uds
291,6kgs
115 x 105 x 240 Alt cm

Silla bistro. Bistro chair.